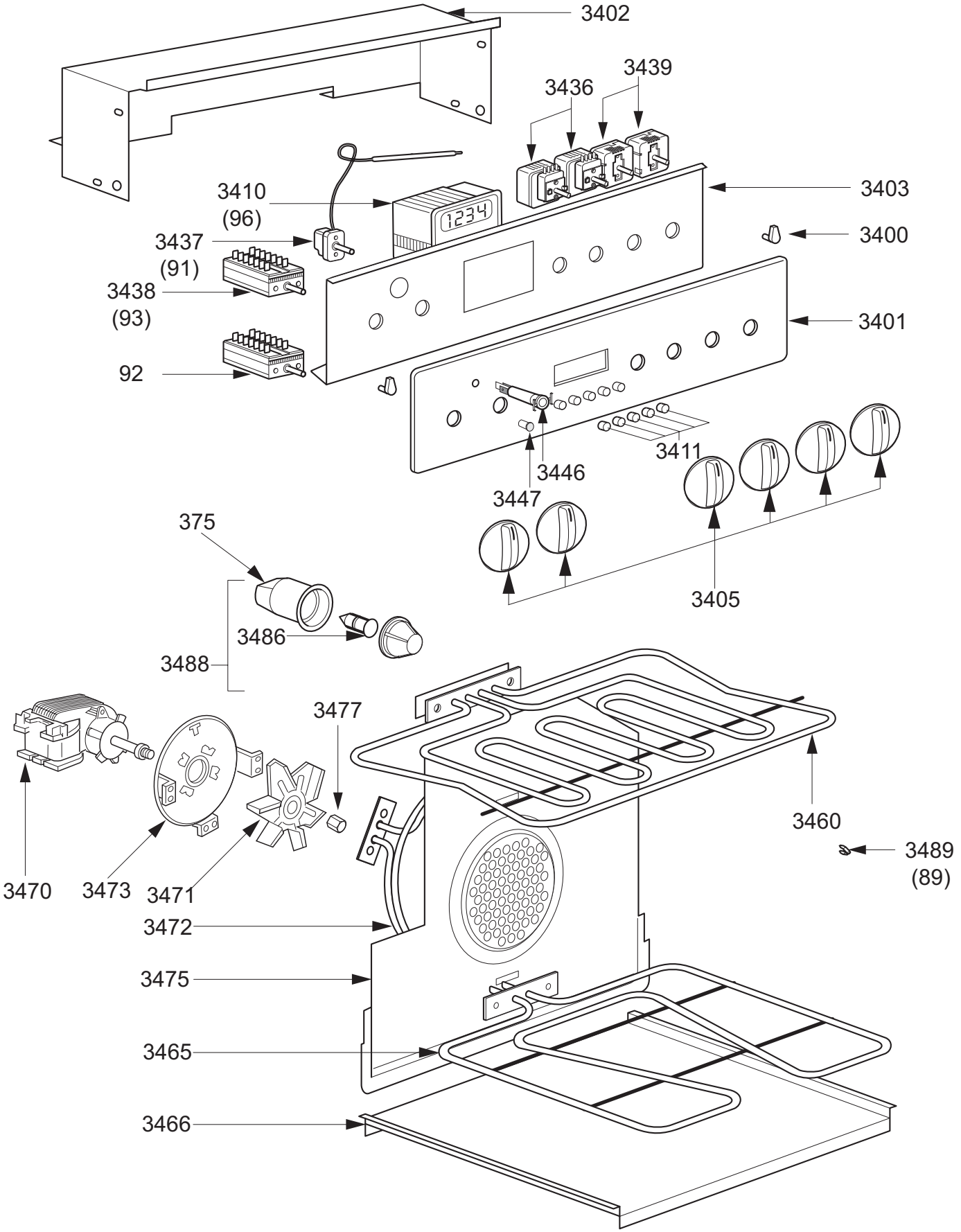
3402
3439
3436
3403
3410
(96)
3437
(91)
3400
3438
(93)
3401
92
3411
3446
3447
375
3405
3486
3488
3477
3460
3489
(89)
3470
3473
3471
3472
3475
3465
3466

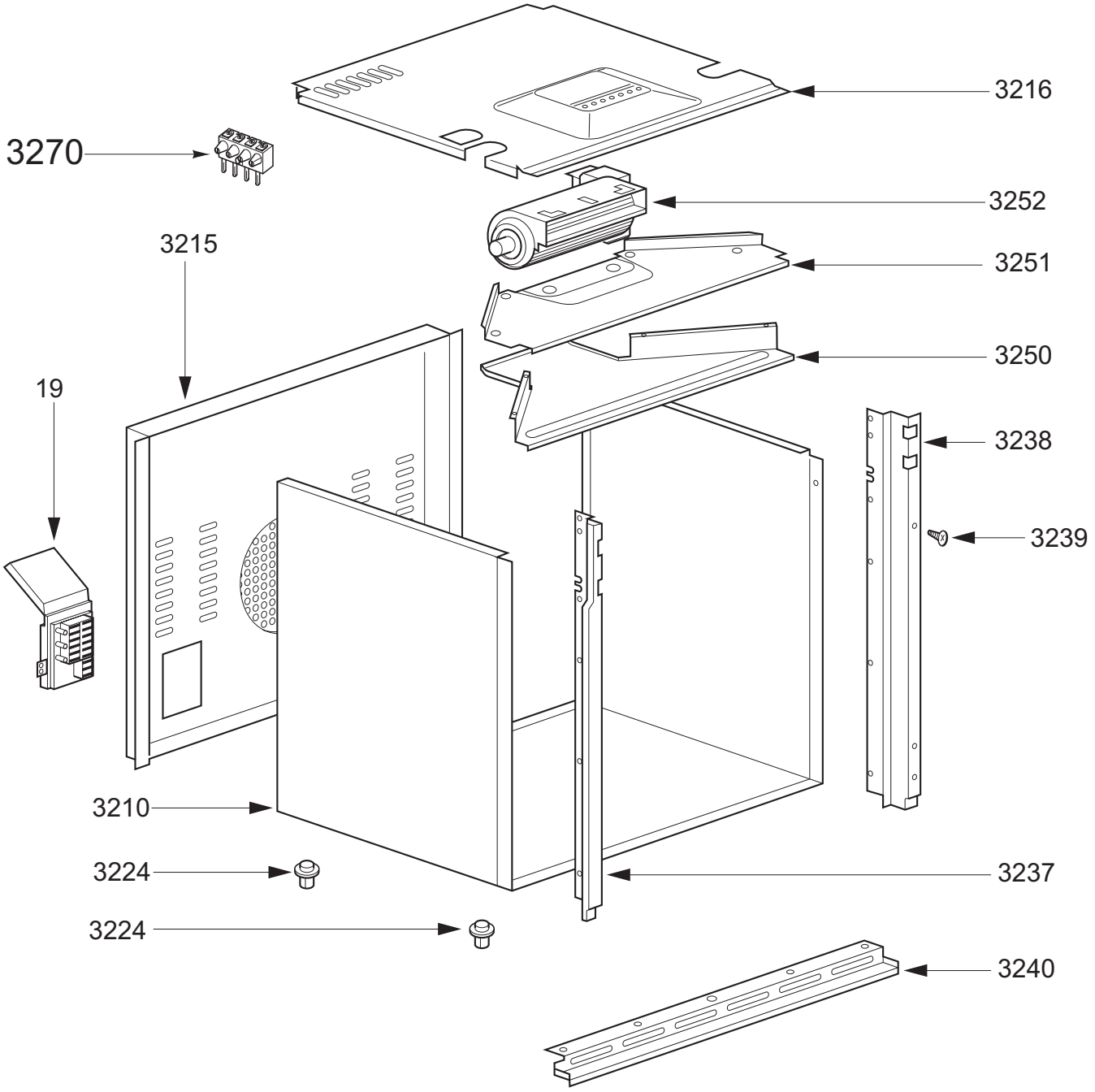
3216
3270
3252
3215
3251
3250
19
3238
3239
3210
3224
3237
3224
3240

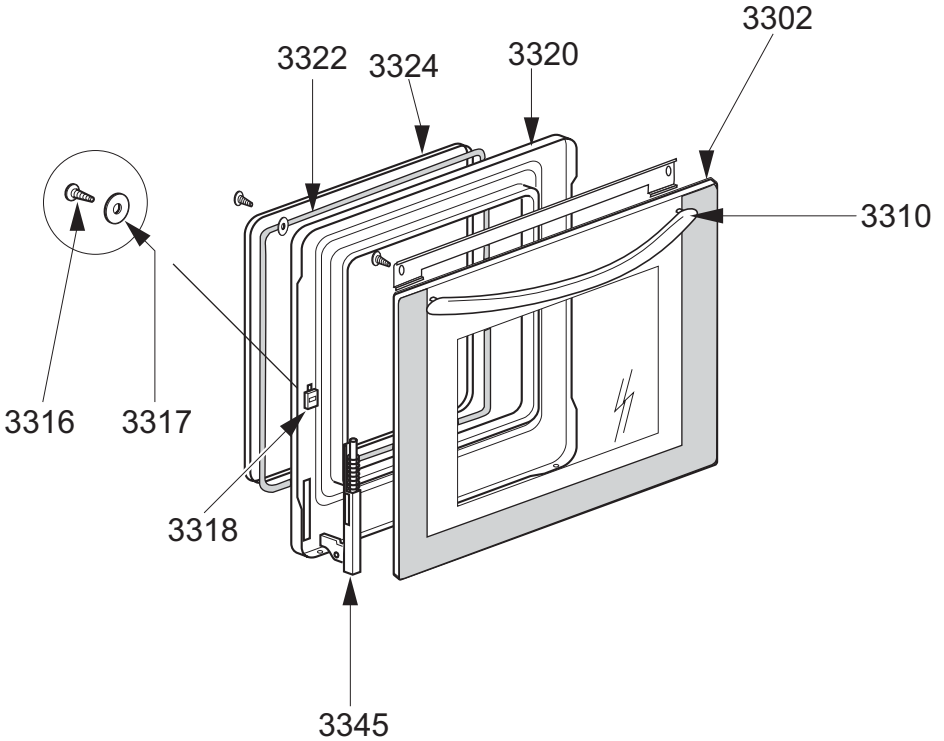
3302
3322
3324
3320
3310
3316
3317
3318
3345

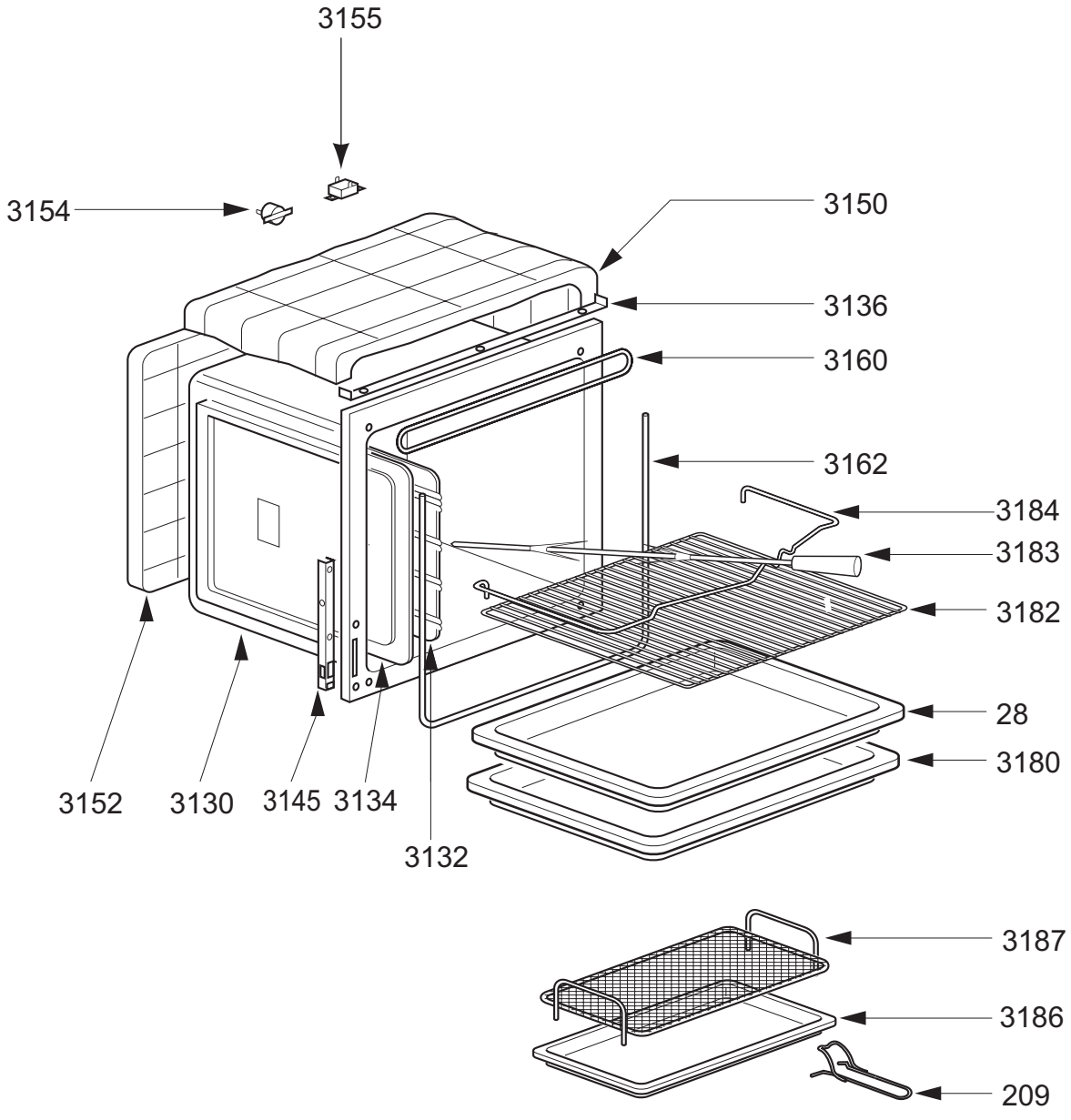
3155
3154
3150
3136
3160
3162
3184
3183
3182
28
3180
3152
3130
3145
3134
3132
3187
3186
209